Cataloghi e Prodotti > Condizionamento > Staffe > **Ancorante**

ANCORANTE

Con vite testa esagonale

Informazioni sul prodotto

Ancorante universale per fissaggi su ogni tipologia di muratura, cartongesso e calcestruzzo.

Caratteristiche del prodotto

- particolarmente idoneo nei forati e in pareti vuote
- grazie alla sua particolare sagomatura, permette l'espansione in 6 direzioni differenti per ancoraggi sempre efficaci su ogni tipo di muratura
- dotato di collarino dinamico che permette sia una posa a filo parete, sia un montaggio passante
- meccanismi anti-rotazione per una perfetta funzionalità durante il serraggio

Installazione

Per una corretta installazione dell'ancorante, eseguire il foro perpendicolarmente al supporto con una punta del diametro appropriato. Il foro deve essere pulito dalla polvere di foratura prima dell'applicazione dell'ancorante; si raccomanda di non utilizzare la roto-percussione durante l'esecuzione del foro su una parete con mattoni forati per non rompere le paratie interne. Inserire l'ancorante ed effettuare l'installazione desiderata.

Caratteristiche Tecniche

TECNOGAS
I percorsi della tecnologia.
Viale L. Da Zara 10
35020 Albignasego
Padova – Italy
P.IVA: 03859580288
Tel: +39 049 8625910
Mail: info@tecnogas.net

Ancorante

MATERIALE ANCORANTE	MATERIALE VITE	PROFONDITÀ MINIMA FORATURA	SPESSORE MASSIMO FISSABILE	A	S	H	R
POLIAMMIDE 6	ACCIAIO TRATTATO CON ZINCATURA ELETTRONICA 7-8 ⍰M	65 MM	15 MM	8,4X16X1,6 MM	50 MM	7X70 MM	10 MM

SKU	MODELLO	PREZZO
00000011885	ANCORANTE CON VITE TESTA ESAGONALE	€1.9 IVA ESCLUSA

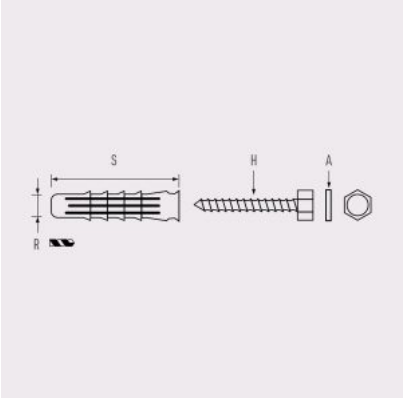

TECNOGAS
I percorsi della tecnologia.
Viale L. Da Zara 10
35020 Albignasego
Padova – Italy
P.IVA: 03859580288
Tel: +39 049 8625910
Mail: info@tecnogas.net